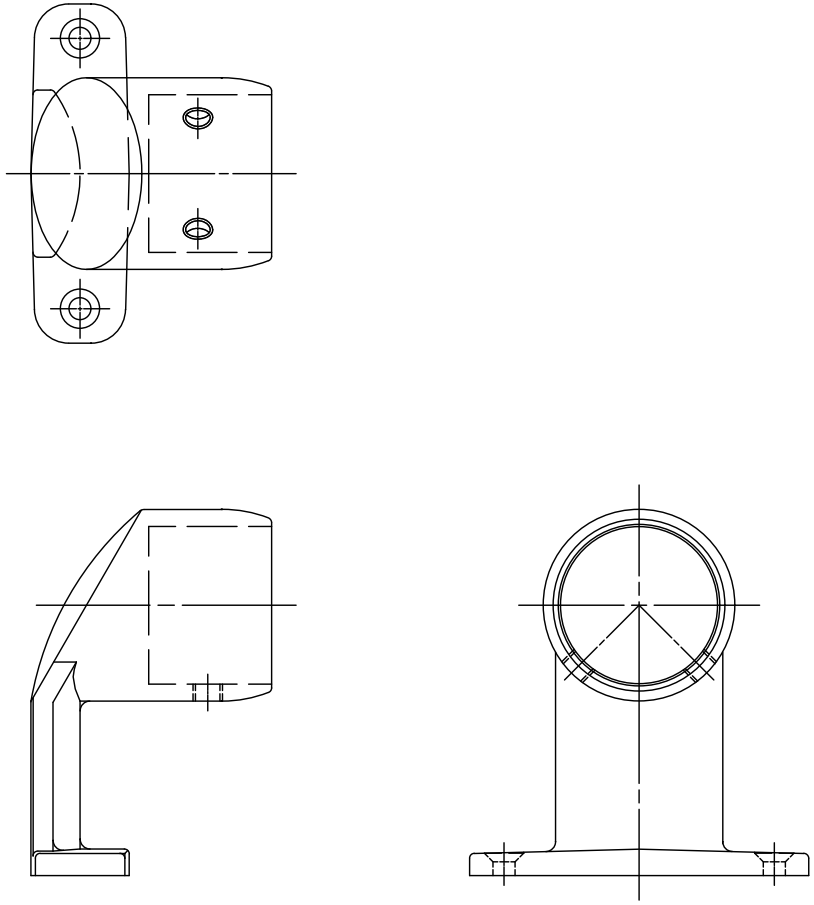

EB-5025