yazaki

人にやさしい 福祉用具

たちあっぷ® かいじょくん メンテナンスマニュアル

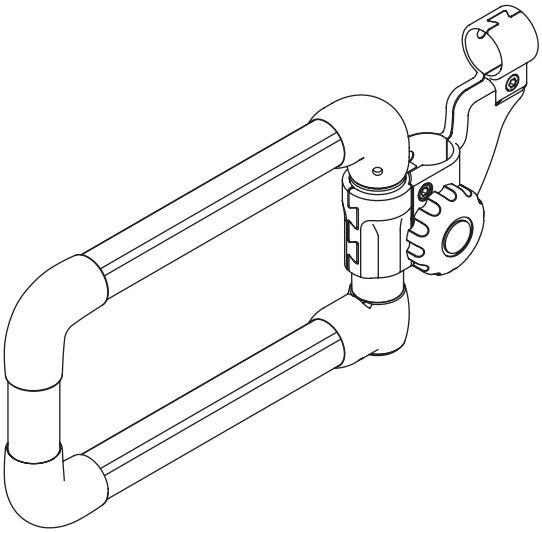

CKA-K

目次

！安全に関する表示	2
1. メンテナンスの目安	2
2. メンテナンス方法	3
3. 消毒方法	5
4. 保管方法	5
5. メンテナンス部品表	6

お買い上げありがとうございます

販売店様：このメンテナンスマニュアルを必ずお読みになり大切に保管してください。

保管用

よくお読みください

矢崎化工株式会社

！安全に関する表示

⚠ 警告	誤った使用をされた場合、「死亡や重傷につながる可能性がある」内容を警告しています。	禁止	してはいけない内容です。
⚠ 注意	誤った使用をされた場合、「傷害や財産への損害につながる可能性がある」内容を注意しています。	必ず守る	必ず守っていただく内容です。

1. メンテナンスの目安

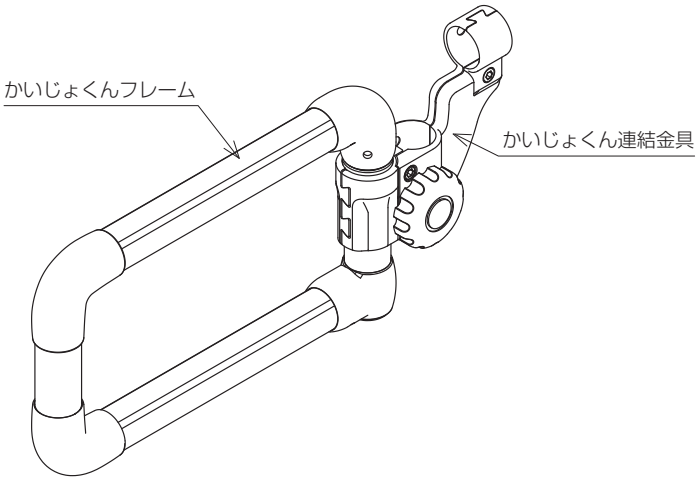

場所	状態	対処方法
全体	汚れ	2. メンテナンス方法 ［1］拭き取り
	塗装面にキズがある	2. メンテナンス方法 ［2］塗装面の補修
	連結金具を締め付けてもガタつきがある	2. メンテナンス方法 ［3］ボルト・ねじ・ハンドルのゆるみ点検 ［5］部品交換
かいじょくん連結金具	ハンドルがスムーズに回らない	2. メンテナンス方法 ［4］潤滑剤の塗布 ［5］部品交換
	ボルトがスムーズに回らない	2. メンテナンス方法 ［5］部品交換
	連結金具がうまく噛み合わない	2. メンテナンス方法 ［5］部品交換
かいじょくんフレーム	かいじょくんフレームの変形	2. メンテナンス方法 ［5］部品交換
	樹脂ジョイント部の外れ、深いキズまたは亀裂	2. メンテナンス方法 ［5］部品交換
	アルミジョイント部、クランプパイプ部の深いキズ、欠けまたは亀裂	2. メンテナンス方法 ［5］部品交換

※メンテナンスの目安については、メンテナンスチェックシートも併せてご確認ください。

2. メンテナンス方法

[1] 拭き取り

● 水か中性洗剤を含ませた布をかたくしぼって拭いてください。

⚠ 注意	
禁止	**●酸性・アルカリ性洗剤は使用しない。** 錆、変色、変質、塗装の剥がれの原因になります。
	●シンナー・ベンジンなどは使用しない。 変質するおそれがあります。
	●たわしや磨き粉で磨かない。 傷がつくおそれがあります。
必ず守る	**●直射日光は避けて陰干しにする。** 変形や破損するおそれがあります。

[2] 塗装面の補修

● 汚れや油などを拭き取り、専用塗料 (CKA-KAS) で補修してください。
塗装の剥れ面と塗装面に段差がある場合はサンドペーパーなどで段差を除去してから塗装をしてください。
※専用塗料は「5. メンテナンス部品表」を参照してください。

⚠ 注意	
必ず守る	**●塗装は屋外または換気の良い場所で行う。** 密閉された作業場で行う場合は局所排気装置を設け、塗装中、乾燥中ともに換気をよくし、蒸気を吸い込まないようにしてください。
	●塗料や塗装面を触れないように注意する。 塗装中は必要に応じてマスクや手袋を着用し、できるだけ皮膚に触れないようにしてください。

[3] ボルト・ねじ・ハンドルのゆるみ点検

● 必要工具：六角レンチ（対辺 3mm、対辺 5mm）
● 下図の①～④のボルト・ねじ・ハンドルの全てが、指定締付けトルクで締め付けられていることを確認してください。
● 指定締付けトルクで締め付けられていてもガタつきがある場合は部品に変形や深い傷、亀裂がないかを確認し、適切に「[5] 部品交換」を行ってください。

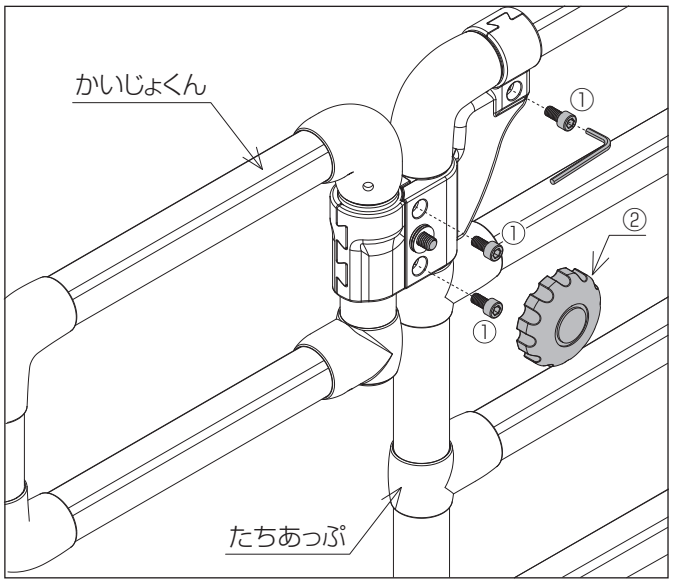

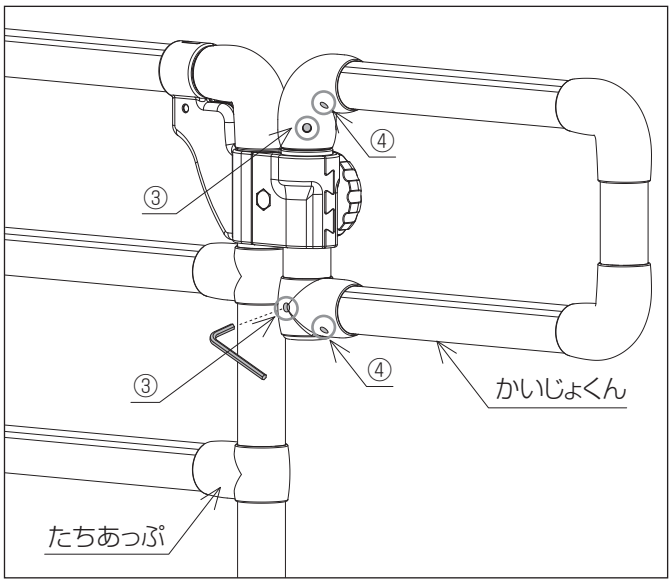

	ボルト・ねじ・ハンドルの種類	締付けトルク
①	六角穴付きボルト (M6×12)	3.92N·m{40kgf·cm}
②	締付けハンドル(M8)	1.47N·m{15kgf·cm}

	ボルト・ねじ・ハンドルの種類	締付けトルク
③	六角穴付き止めねじ (M6×5)	3.92N·m{40kgf·cm}
④	六角穴付き止めねじ (M6×4.5)	3.92N·m{40kgf·cm}

⚠ 注意	
禁止	**●ボルト・ねじ・ハンドルは指定締付けトルク以上で締め付けない。**

[4] 潤滑剤の塗布

● ねじがスムーズに回らない場合は潤滑剤を吹き付け、余分な潤滑剤をウエスで拭き取ってください。

[5] 部品交換

● メンテナンス部品は「5. メンテナンス部品表」を参照してください。
● 下記の内容を確認し必要な部品の交換を行ってください。
● 部品の組立は「かいじょくん取扱説明書」組立手順を参照してください。

① 連結金具を締め付けてもガタつきがある場合
かいじょくんが正しく取り付けられているか、取り付けているたちあっぷにねじのゆるみやガタつきがないかを確認してください。
異常がない場合、かいじょくんフレームや連結金具が変形・破損している可能性があります。
適切に部品交換を行ってください。

② ボルト・ハンドルがスムーズに回らない場合
ねじ山が潰れている可能性があります。ボルト、ハンドル、連結金具のうち異常のある部品を交換してください。

③ 連結金具がうまく噛み合わない場合
連結金具が変形している可能性があります。連結金具を交換してください。

④ かいじょくんフレームの変形、樹脂ジョイント部の外れ、深いキズまたは亀裂がある場合
かいじょくんフレームを交換してください。

⑤ アルミジョイント部、クランプパイプ部の深いキズ、欠けまたは亀裂がある場合
かいじょくんフレームを交換してください。

⑥ 注意喚起シールの注意内容が見づらくなった場合
新しいシールに貼り替えてください。

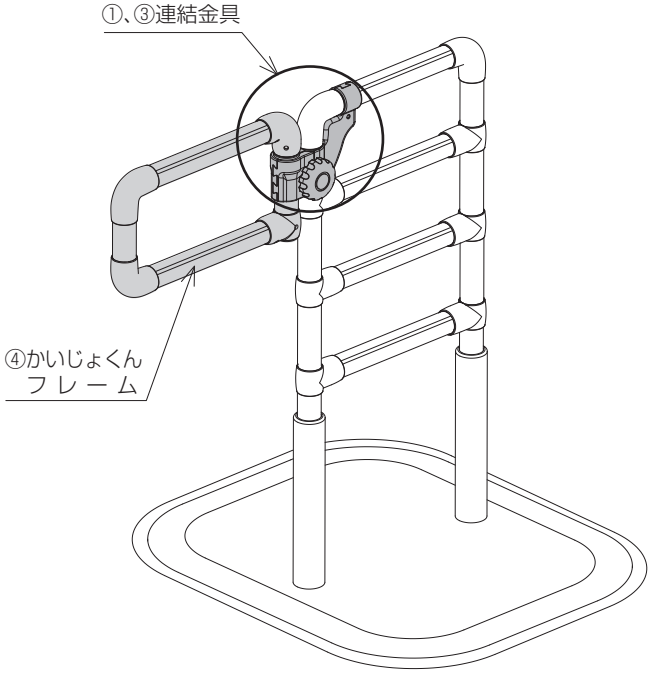

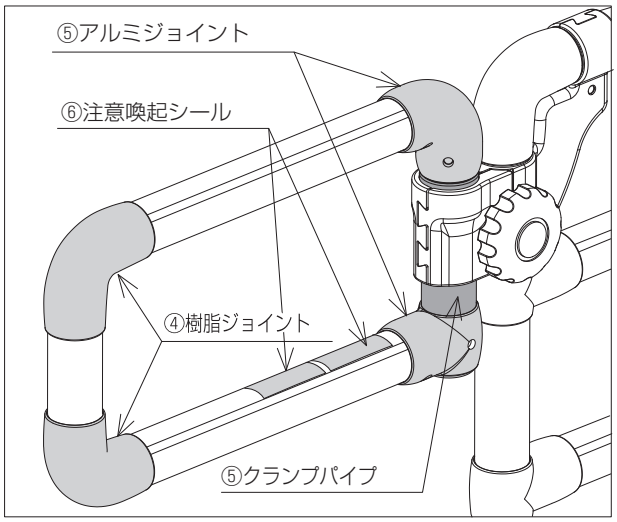

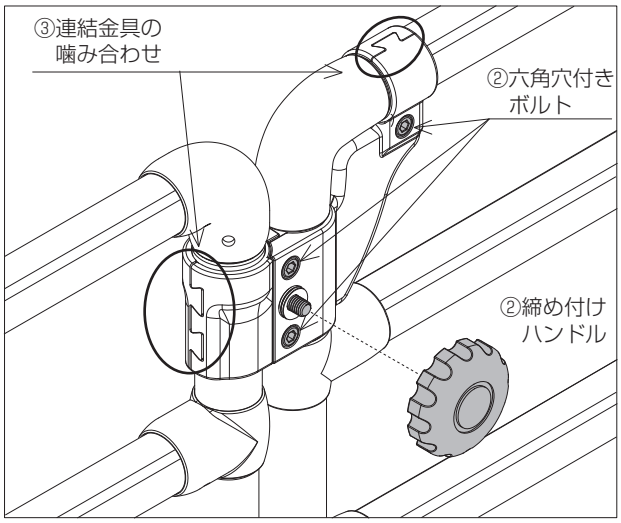

⚠ 注意	
禁止	●ボルト・ねじ・ハンドルは指定締付けトルク以上で締め付けない。
必ず守る	●部品交換を行う際は、指定部品を使用する。 変形や破損するおそれがあります。
	●部品交換を行った際は、ご使用前にボルト・ねじ・ハンドルのゆるみ、ガタつきがないことを再確認する。
	●定期的にガタつき、ねじのゆるみ、締め忘れ、部品の破損がないことを確認する。

3. 消毒方法

- 消毒は納入業者、または消毒施設のある業者に依頼してください。
- アルコール清拭消毒、逆性石鹸清拭消毒などを推奨します。
- この製品に使用している素材の物性を考慮した消毒方法を選択してください。
- 塩素系の消毒液を使用する場合は、使用する消毒液の使用方法及び使用上の注意に従い、希釈して使用し、仕上げに水拭きをしてください。（参考：次亜塩素酸ナトリウム6%水溶液なら120倍～300倍程度に希釈）

⚠ 注意	
禁止	●オゾンガス、ホルムアルデヒドガスは使用しない。 変質して破損するおそれがあります。
必ず守る	●消毒液や石鹸成分が残らないようにしっかり拭き取る。 変質して破損するおそれがあります。
	●塩素系の消毒液が付着した時は水拭きをし、製品表面に消毒液が残らないようにする。 錆、変色、変質、塗装の剥がれの原因になります。

4. 保管方法

- 製品は直射日光を避けて、乾燥した常温の室内に保管してください。

⚠ 注意	
必ず守る	●直射日光の当たらない乾燥した常温の室内で保管する。 高温多湿の場所で保管すると変形、結合部はずれの原因になります。

5. メンテナンス部品表

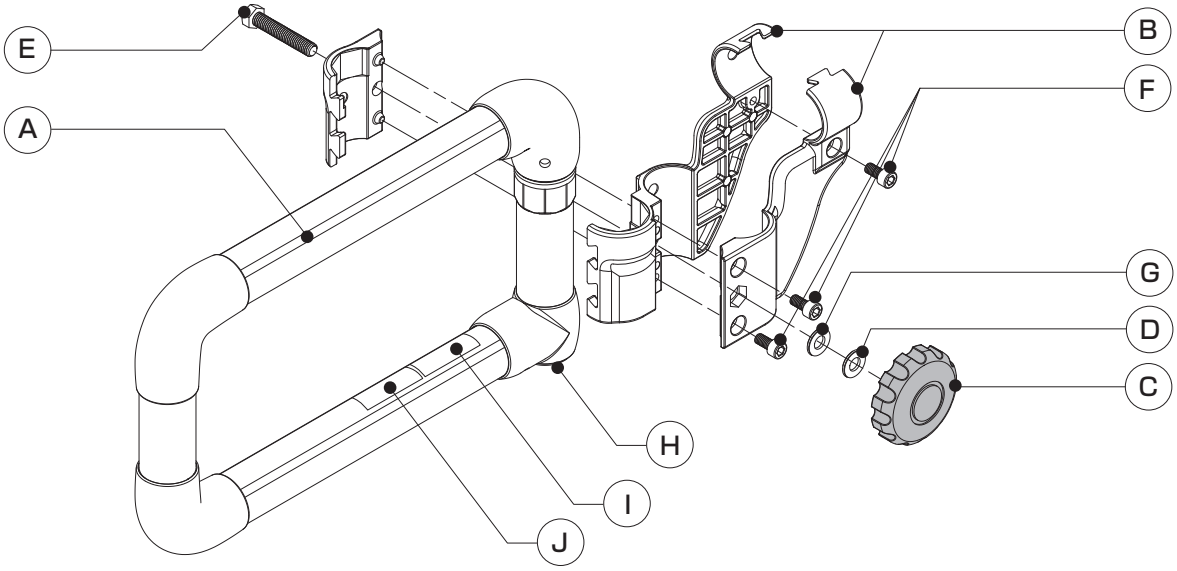

記号	部品名	部品番号	部品図	材質	入数
A	かいじょくんフレーム	CKA-KF	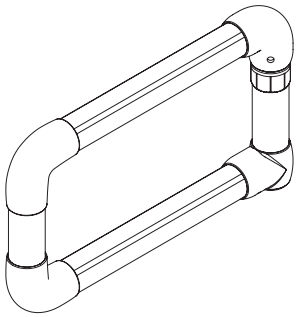	スチール アルミ 樹脂 ステンレス	1セット
B	かいじょくん連結金具	CKA-KA	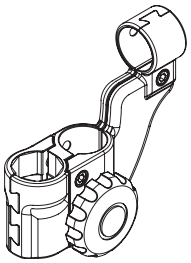	アルミ ステンレス 樹脂 真鍮	1セット
C	締め付けハンドル	CKA-KAD	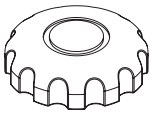	樹脂 真鍮	10 個
D	平座金	CKA-KAE	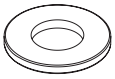	ステンレス	10 個

記号	部品名	部品番号	部品図	材質	入数
E	小形六角ボルト	CKA-KAF		ステンレス	10 本
F	六角穴付きボルト	CKA-KAG		ステンレス	10 本
G	樹脂ワッシャー	CKA-KAH		樹脂	10 個
H	32ｼﾞｮｲﾝﾄ ｷｬｯﾌﾟ JB-110D PE BL	JB-110D BL		樹脂	1 個
I	かいじょくん用 注意喚起ステッカー	CKA-KS	⚠注意 手すりの可動時や使用中に、「締め付けハンドル」とフレームとのすき間に手指を挟まないようにご注意ください。	樹脂	10 枚
J	かいじょくん用 注意喚起ステッカー A	CKA-KSA	⚠注意 フレーム角度を調整した際は「締め付けハンドル」をしっかりと締め付けて、ガタツキがないことを確認してください。	樹脂	10 枚
ー	たちあっぷ スプレー塗料 BR	CKA-KAS		ニトロセルロースラッカー	1 本
ー	六角レンチ (対辺 5mm)	CKA-MJ 5M 5 ｲﾘ		スチール	5 本

※製品改良のため、仕様・外観は予告なしに変更することがありますのでご了承ください。

矢崎化工株式会社

■ 本　　社　〒422-8519　静岡県静岡市駿河区小鹿 2-24-1

介護支援ページ kaigo-web
https://www.kaigo-web.info/

■ 北海道支店　福祉介護課
〒072-0007　北海道美唄市東６条北 8-2-1
TEL 0126(63)4285　FAX 0126(63)4459

■ 仙台支店　福祉介護課
〒981-1223　宮城県名取市下余田字中荷 280
TEL 022(382)2145　FAX 022(382)1099

■ 関東支店　福祉介護課
〒373-0823　群馬県太田市西矢島町 88
TEL 0276(38)4562　FAX 0276(38)3522

■ 東京支店　福祉介護課
〒359-0023　埼玉県所沢市東所沢和田 1-38-3
TEL 04(2944)7113　FAX 04(2944)7007

■ 神奈川支店　福祉介護課
〒257-0024　神奈川県秦野市名古木 3-4
TEL 0463(81)4315　FAX 0463(81)4316

■ 名古屋支店　福祉介護課
〒484-0963　愛知県犬山市字鶴池 48-2
TEL 0568(67)0111　FAX 0568(67)7219

■ 大阪支店　福祉介護課
〒569-8551　大阪府高槻市大塚町 5-1-1
TEL 072(672)8440　FAX 072(673)8822

■ 広島支店　福祉介護課
〒738-0042　広島県廿日市市地御前 1-7-17
TEL 0829(36)1111　FAX 0829(36)3890

■ 九州支店　福祉介護課
〒820-0702　福岡県飯塚市平塚 481-1
TEL 0948(72)0310　FAX 0948(72)4026

15042504
DW-206-07